ISSC SCOUT SR Straight Pull Action RIFLE

F95zone

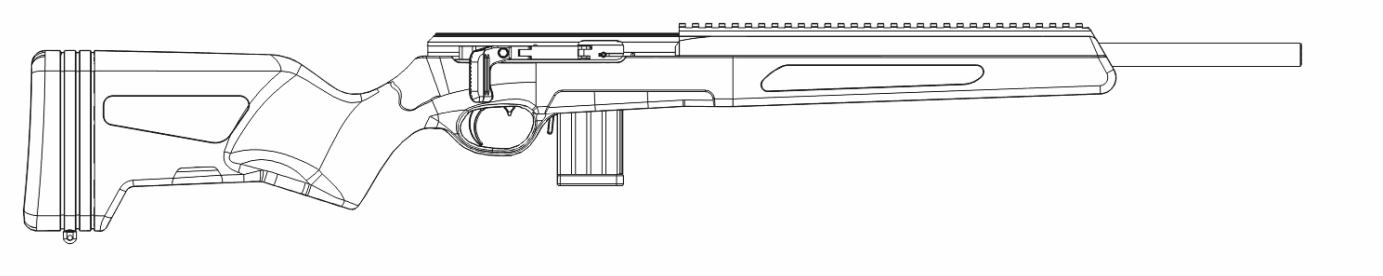

Handling and Safety Instructions

ISSC SCOUT SR Straight Pull Action RIFLE

ACHTUNG:

Es sollte beachtet werden, dass selbst die sicherste Waffe für Sie und andere potenziell gefährlich ist, wenn sie nicht ordnungsgemäß gehandhabt wird.

Denken Sie immer daran:
- Halten Sie Ihren Finger vom Abzug fern, es sei denn, Sie beabsichtigen wirklich zu schießen.

- Halten Sie Ihre Waffe immer in eine sichere Richtung, damit Sie und andere nicht gefährdet werden.

- Lesen und verstehen Sie zunächst die Bedienungsanleitung und lernen Sie, wie die Waffe funktioniert und wie sie zu handhaben ist.

- Behandeln Sie eine entladene Waffe immer so, als wäre sie geladen.

ISSC SCOUT SR Straight Pull Action RIFLE

D-01: Produkt Beschreibung:

Sehr geehrter Kunde,

Wir bedanken uns für Ihren Kauf einer **ISSC SPA - Straight Pull Action - rifle.**

Hersteller Kontakt:

ISSC Handels GmbH
Furt 43
AT-4754 Andrichsfurt
Austria
Tel.: 0043-7750-38426
Fax: 0043-7750-38426-60
email: office@issc.at | website: www.issc.at

ISSC SCOUT SR Straight Pull Action RIFLE

D-01-1: General instructions / Safety regulations

- Verwenden Sie die Waffe niemals unter dem Einfluss von Drogen oder Alkohol.
- Behandeln sie Ihre Waffe immer wie als geladen und entsichert, bis Sie durch einen Entladevorgang und der Kontrolle des Patronenlagers das Gegenteil festgestellt haben.
- Halten Sie die Mündung der Waffe bei jeder Handhabung immer in eine sichere Richtung
- Feuern Sie die Waffe niemals auf Türen, Glasscheiben, Wände, Beton, Stein oder flache Oberflächen (einschließlich Wasser).Eine Kugel kann solche Oberflächen durchdringen oder in eine unsichere Richtung abprallen.
- Verlassen Sie sich niemals nur auf Sicherungsvorrichtungen. Diese sind kein Ersatz für einen sorgfältigen, korrekten und sicheren Umgang mit der Waffe.
- Schießen Sie niemals mit einer Waffe, in die Wasser, Sand, Schmutz oder andere Fremdkörper eingedrungen sind.
- Entladen Sie die Waffe immer sofort nach dem Schießen, bevor Sie sie weglegen, in ein Holster stecken oder einer anderen autorisierten Person übergeben.
- Geben Sie die Waffe niemals an Personen weiter, die sich nicht gründlich mit den Sicherheitshinweisen und dem Umgang mit der Waffe vertraut gemacht haben.
- Lassen Sie die Waffe niemals unbeaufsichtigt liegen und schützen Sie sie vor unbefugtem Zugriff.
- Verwahren Sie die geladene Waffe niemals auf, sondern entfernen Sie das Magazin und stellen Sie sicher, dass keine Patrone in der Kammer des Laufs verbleibt.

ISSC SCOUT SR Straight Pull Action RIFLE

D-01-2: Technische Daten:

Kaliber	.17 HMR / 22 Long Rifle / .22

Das richtige Kaliber ist auf ihre Waffe graviert

Gesamt-Länge	965mm
Gesamt-Höhe	165mm
Gesamt-Breite	75mm
Lauflänge	510mm
Dralllänge	229/406/406
Anzahl Züge	6
Gewicht ohne Magazin	2,6kg
Gewicht Magazin leer	60g
Magazinkapazität	10

In der Lieferung enthalten:
1 x Gewehr
1 x Magazin
1 x Handbuch

ISSC SCOUT SR Straight Pull Action RIFLE

D-02: Sicherungsvorrichtung:

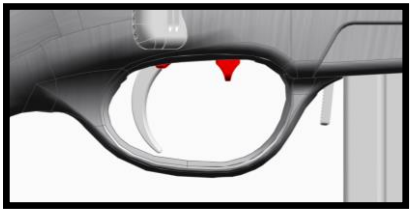

Die Waffe sichern:
Schieben Sie den manuellen Sicherungshebel in die hintere Position bis die rote Markierung am Abzug verdeckt ist - Die Sicherung ist jetzt aktiviert

Um die Sicherung zu lösen, ziehen Sie den Sicherheitshebel in die vordere Position bis die rote Markierung sichtbar ist. Die Waffe ist jetzt schussbereit

D-03: Transport der Waffe:

- Transportieren Sie die Waffe zu Ihrer eigenen Sicherheit und zur Sicherheit anderer immer entladen.
- Tragen Sie niemals eine Waffe mit sich, die bereits gespannt ist und eine Patrone in der Kammer hat.
- Transportieren Sie die Waffe getrennt von der Munition.
- Stellen Sie sicher, dass alle geltenden Gesetze zum Transport von Schusswaffen eingehalten werden.

D-04: Handhabung der Waffe:

D-04-1:

Die Waffe wird grundsätzlich zum Schutz gegen Rost mit einem leichten Öl-Film ausgeliefert.

D-04-2: Munition:

- Verwenden Sie für Ihre Waffe nur handelsübliche Munition in der Originalverpackung entspricht dem Kaliber der Waffe.
- Das richtige Kaliber ist auf Ihre Waffe graviert.
- Verwenden Sie niemals Munition eines anderen Kalibers.

ISSC SCOUT SR Straight Pull Action RIFLE

D-04-3-1: Laden des Magazins

Vorgang:

1. Setzen Sie die Patrone auf den Zubringer in der Nähe der Magazinlippen.
2. Drücken Sie die Patrone nach unten unter die Magazinlippen zurück.
3. Laden Sie nur die Anzahl der Patronen in das Magazin, das Sie abfeuern möchten (max. 10 Kugeln).

D-04-3-2: Anstecken des Magazins

Vorgang

1. Schieben Sie das Magazin in den Magazinschacht und stellen Sie sicher, dass es vollständig eingerastet ist.
2. Um das Magazin freizugeben, drücken Sie den Magazinfreigabehebel und nehmen Sie das Magazin heraus.

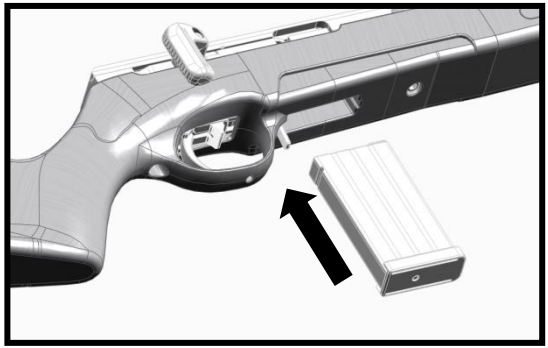

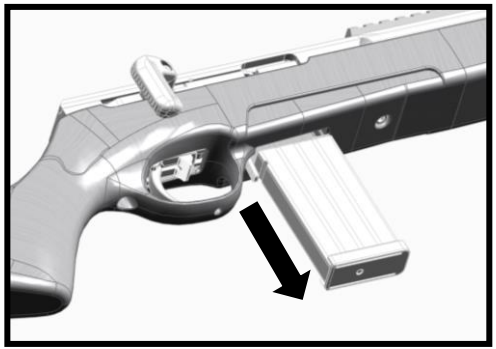

ISSC SCOUT SR Straight Pull Action RIFLE

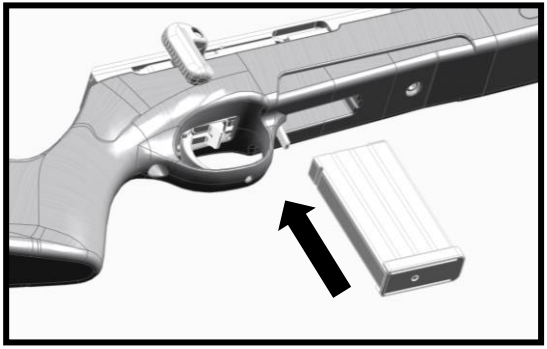

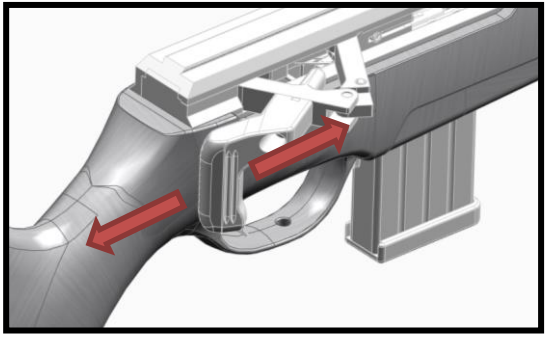

D-04-4: Laden der Waffe

Achtung:
Der Sicherungshebel sollte sich immer in der hinteren Position befinden (sicher).
Wischen Sie vor dem Laden immer überschüssiges Öl ab und prüfen Sie, ob der Lauf nicht durch Verschmutzung oder andere Fremdkörper blockiert ist.
Halten Sie die Mündung der Waffe immer in eine sichere Richtung gerichtet.
Legen Sie Ihren Finger nicht auf den Abzug solange Sie nicht beabsichtigen einen Schuss abzugeben!
Ziehen Sie den Spannhebel zurück und drücken Sie ihn nach vorne, um die erste Patrone in das Patronenlager zu laden.
Verlassen Sie sich niemals nur auf die Sicherheitsvorrichtungen! Diese sind kein Ersatz für den korrekten und sicheren Umgang mit einer Waffe!
Legen Sie niemals eine geladene Waffe aus Ihrer Hand.

Vorgang

Richten sie die Waffe in eine sichere Richtung
Stecken sie das geladene Magazin in Ihre Waffe und vergewissern Sie sich, dass es vollständig eingerastet ist.
Ziehen sie den Repetierhebel vollständig nach hinten und schieben Sie ihn wieder nach vorne.
Schieben sie die Sicherung nach vorne – Die Waffe ist nun geladen, gespannt und entsichert!

ISSC SCOUT SR Straight Pull Action RIFLE

D-04-5: Abfeuern der Waffe:

1. Stellen Sie sicher, dass das Ziel und die Umgebung das Abfeuern von Schüssen ohne Gefahr ermöglichen.
2. Stellen Sie sicher, dass sich Ihre Finger, Hände oder andere Körperteile nicht vor, über oder neben der Laufmündung oder der Auswurföffnung während des Schießens befinden
3. Lassen Sie niemals eine Person neben sich stehen, wo sie von ausgeworfenen Patronenhülsen getroffen werden könnte.
4. Tragen Sie beim Schießen immer einen Gehörschutz und eine Schutzbrille. Informieren Sie andere Personen in Ihrer Nähe über die Notwendigkeit einen Gehörschutz zu tragen.
5. Unterbrechen Sie das Schießen sofort und entladen Sie die Waffe, wenn Sie den Verdacht haben, dass eine Patrone nicht richtig eingesetzt ist, eine Hülse eingeklemmt ist oder ein Geschoss den Lauf blockiert hat.
6. Versuchen Sie niemals, eine Blockade zu lösen, indem Sie eine weitere Patrone abfeuern.

Wichtig: Halten Sie die Waffe beim Schießen nicht am Magazin!
Das Halten der Waffe am Magazin kann zu Fehlfunktionen führen!

ISSC SCOUT SR Straight Pull Action RIFLE

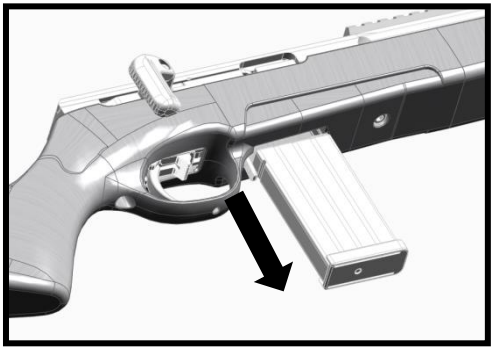

D-04-6: Nachladen während des Schießens

Nach dem letzten Schuss bleibt das System geschlossen.

Beachten:

Stellen Sie den Sicherungshebel in die hintere Position (sicher).
Legen Sie die Waffe nicht aus der Hand.
Richten sie die Waffe in eine sichere Richtung.
Entfernen Sie den Finger vom Abzug.

Vorgang:

1. Entfernen Sie das leere Magazin.
2. Stecken Sie das volle Magazin ein und stellen Sie sicher, dass es vollständig eingerastet ist.
3. Ziehen Sie den Spannhebel zurück und drücken Sie ihn nach vorne, um die nächste Patrone zu laden.
4. Das Gewehr wird nachgeladen und gespannt.
5. Drücken Sie den Sicherheitshebel in die vordere Position (Feuer). Die Waffe ist nun schussbereit.

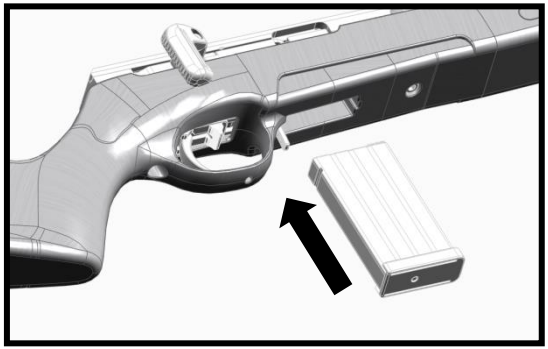

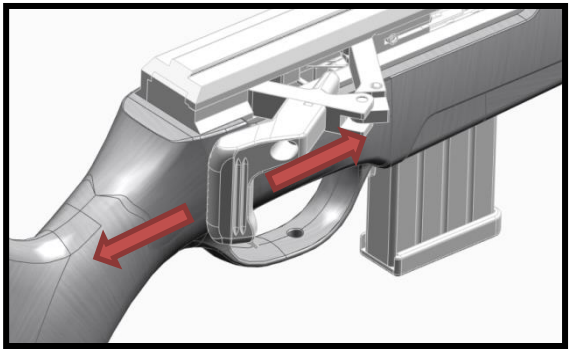

ISSC SCOUT SR Straight Pull Action RIFLE

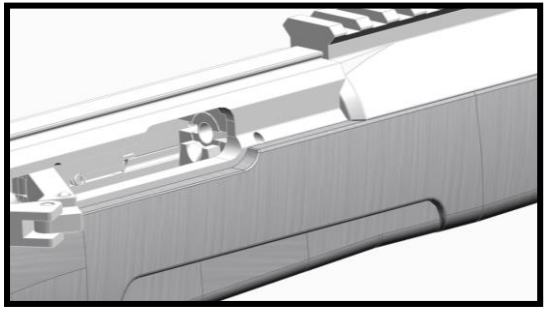

D-04-7: Entladen der Waffe

Achtung:
Wenn Sie die Waffe nach dem schießen weglegen vergewissern Sie sich, dass sie entladen ist!

Verfahren:
1. Stellen Sie den Sicherungshebel in die hintere (sichere) Position.
2. Drücken Sie den Magazinhalter-Hebel und entnehmen Sie das Magazin.
3. Ziehen Sie den Spannhebel bis zum Anschlag zurück um die Patrone auszuwerfen.
4. Stellen sie sicher, dass die Patrone ausgeworfen wurde und die Patronenkammer leer ist.
5. Drücken Sie den Spannhebel nach vorne, um das System zu schließen.

Wichtig: Die Waffe ist nun entladen jedoch nicht entspannt!
Betätigen Sie nicht den Abzug, wenn ein leeres Magazin eingelegt ist und sich keine Patrone in der Kammer befindet.
„Trockenes“ Abfeuern der Waffe kann zur Beschädigung der Patronenkammer führen!

ISSC SCOUT SR Straight Pull Action RIFLE

D-04-8: Entspannen der Waffe:

Beachten:
Betätigen Sie nicht den Abzug, wenn ein leeres Magazin eingelegt ist und sich keine Patrone in der Kammer befindet.
„Trockenes“ Abfeuern der Waffe kann zur Beschädigung der Patronenkammer führen!

Verfahren:
1. Wenn Sie sicher sind, dass sich keine Patrone in der Kammer befindet, entfernen Sie das leere Magazin.
2. Ziehen Sie den Spannhebel in die hintere Position.
3. Schieben Sie die Sicherung in die vordere Position (Feuer).
4. Ziehen Sie den Abzug und halten Sie ihn gedrückt, während Sie das System schließen, indem Sie den Spannhebel nach vorne drücken.
5. Schließen Sie das System.
5. Das Gewehr ist jetzt entspannt.
6. Drehen Sie den Sicherheitshebel in die hintere Position (sicher).

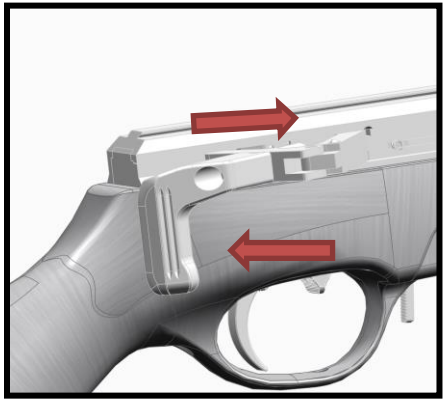

Wichtig:
Wenn Sie den Spannhebel zurückziehen und sie den Verschluss anschließend wieder schließen, ist die Waffe erneut gespannt!

ISSC SCOUT SR Straight Pull Action RIFLE

D-06: Instandhaltung:

D-06-1: Zerlegen und Reinigen:

Procedure:

1. Stellen Sie sicher, dass die Waffe entspannt ist und sich keine Patrone in der Kammer befindet.
3. Entfernen Sie die Schrauben, mit denen die Laufabdeckung befestigt ist, und ziehen Sie sie aus dem Schaft.
4. Drehen Sie die Waffe wie abgebildet um.
5. Entfernen Sie die Systemschrauben. Sie können das System jetzt aus dem Schaft nehmen.
6. Entfernen Sie die Demontageschraube an der Rückseite der Waffe und ziehen Sie die zwei Buchsen aus dem Gehäuse der Waffe. Sie können den Verschluss nun aus dem Gehäuse ziehen.

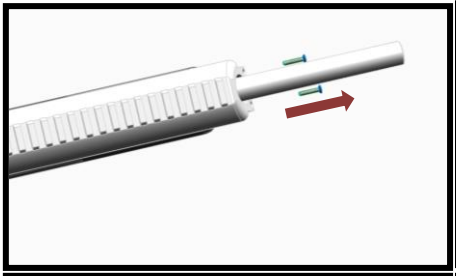

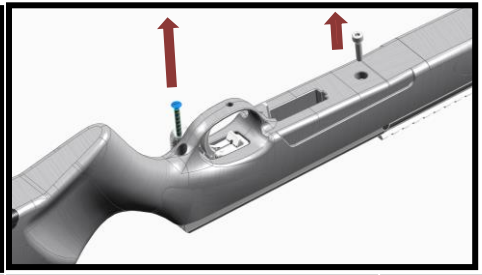

Achtung: Wir empfehlen die Waffe nicht weiter zu zerlegen!

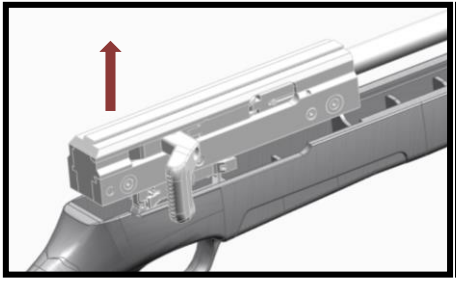

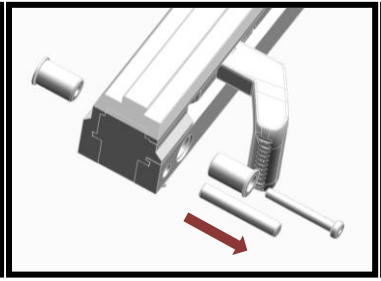

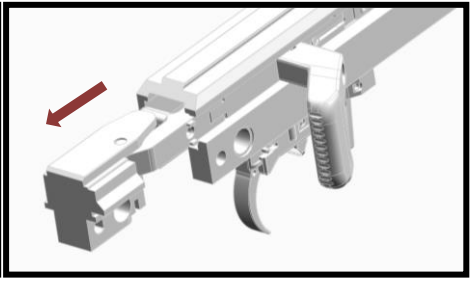

D-06-2: Reinigung:

Die vorherige Demontageanweisung reicht zur Reinigung aus. Eine weitere Demontage des Gewehrs sollte nur von einem Büchsenmacher durchgeführt werden. Verwenden Sie zum Reinigen des Laufs keine Stahlbürste oder ein anderes hartes Material. Dies könnte den Lauf beschädigen. Verwenden Sie nur einen geeigneten Reinigungsstab und Bürsten des richtigen Kalibers .

Procedure:

1. Lubricate the cleaning brush with gun oil and insert it into the barrel via the chamber. Use the brush to carefully remove all powder residues and dirt in the barrel and chamber.
2. Wipe powder residues and oil from the barrel bore and chamber with cleaning patches.
3. Remove dirt from guides of breech and breech-block with a brush or a cleaning patch and than wipe down with a cloth impregnated with gun oil or gun grease.
4. Oil the chamber lightly.

ISSC SCOUT SR Straight Pull Action RIFLE

D-06-3: Zusamensetzen der Waffe:

Vorgehen:

1. Versichern Sie sich, dass die Waffe entspannt und entladen ist.
2. Stecken Sie die Verschlussgruppe in das Gehäuse der Waffe und fixieren Sie diese mit den zwei Verriegelungsbolzen. Schrauben Sie die zwei Verriegelungsbolzen mit dem dazu gehörigen Schrauben fest. Gehen sie hierbei mit Vorsicht vor, zu viel Kraft kann die Schraube beschädigen!
3. Drehen sie die Waffe um.
4. Schrauben sie das System wie abgebildet mit den zwei Schrauben im Schaft fest.
5. Vergewissern Sie sich, dass das System fest im Schaft verschraubt ist

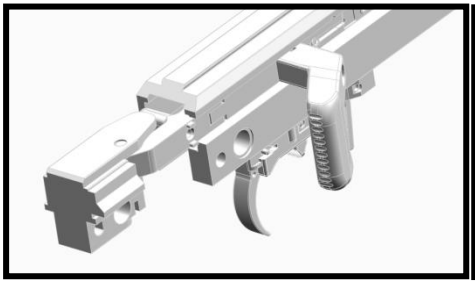

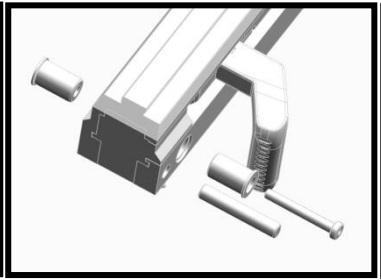

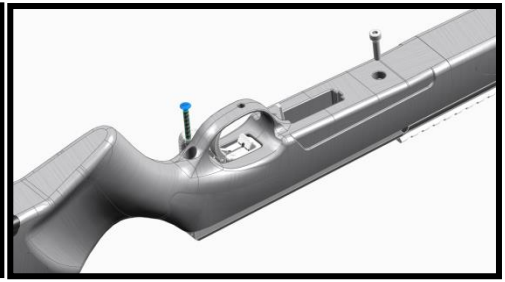

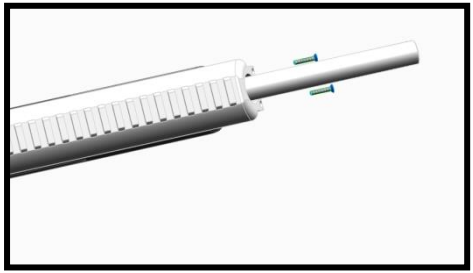

D-06-4: Waffenpflege:

Halten Sie Ihre Waffe immer in einwandfreiem und gepflegtem Zustand.

Reinigen Sie Ihre Waffe nach Gebrauch.

Modifizieren oder Reparieren Sie niemals Teile Ihrer Waffe selbst.

Lassen Sie Ihre Waffe alle 12 Monate von einem qualifizierten Büchsenmacher oder Waffenschmied überprüfen, da Defekte, Verschleiß, Korrosion usw. von außen nicht immer sichtbar sind.

Für Reparaturen oder Servicearbeiten empfehlen wir jedoch, dass Sie die Waffe an Ihren Händler / Importeur zurücksenden, der immer alle Ersatzteile auf Lager hat.

Wenn Sie Ersatzteile bestellen, ohne die Waffe einzusenden, sind Sie für die Korrektheit der bestellten Teile und deren korrekte Montage durch einen qualifizierten Büchsenmacher selbst verantwortlich.

D-06-5: Fehlerbehebung

Eine regelmäßige Waffenwartung (Reinigung und Inspektion) gemäß den Anweisungen beugt Fehlfunktionen vor
Sollte dennoch eine Fehlfunktion während der Schussabgabe auftreten, gehen Sie wie folgt vor:

Beachten:

1. Halten Sie die Waffe in Schussrichtung (sichere Richtung)
2. und halten Sie Ihren Finger vom Abzug, während Sie die folgenden Schritte ausführen.

3. Verfahren:

4. Entfernen Sie das Magazin.
5. Ziehen Sie den Spannhebel bis zum Anschlag zurück und halten Sie ihn in dieser Position.
6. Vergewissern Sie sich (visuell oder mit einem Werkzeug), dass sich keine Patrone oder Geschoss in der Ladekammer oder dem Lauf befindet.
7. Wenn ein Projektil den lauf blockiert, lassen Sie diese von einem qualifizierten Büchsenmacher mit einem geeigneten Werkzeug entfernen.
8. Reinigen und schmieren und Sie das Gewehr.
9. Lassen Sie die Waffe von einem Büchsenmacher inspizieren.

D-06-6: Aufbewahrung und Lagerung der Waffe:

Warnung:
- Lagern Sie Ihre Waffe immer ungeladen und in gereinigtem Zustand.
- Bewahren Sie Ihre Waffe getrennt von der Munition verschlossen auf.
- Die Waffe und Munition dürfen nicht für Kinder und andere unerfahrene oder unbefugte Personen zugänglich sein.

D-06-7: Versand der Waffe an ISSC:

Wichtiger Hinweis:
Auf der ISSC-Website finden Sie Anweisungen zur Rücksendung einer Waffe zur Wartung.
ISSC akzeptiert keine Waffen ohne vorherige Genehmigung.

D-06-8: Entsorgung:

- Beachten Sie strikt die geltenden nationalen Rechtsvorschriften zur Entsorgung von Handfeuerwaffen.
- Beachten Sie beim Versand der Waffe unbedingt die Anweisungen.

D-06-9: Zubehör: (erhältlich unter: www.issc.at)

Wichtige Informationen bei der Bestellung von Zubehör oder Ersatzteilen bei Ihrem Händler / Ihrer Serviceabteilung in Ihrem Land.
- Waffenmodell (Kaliber, Bezeichnung)
- Seriennummer der Waffe
- Artikelnummer und Index